3/23/2004 1:29:28 PM \\GDOT-DSN1\GOPLOT\QCF\GO_TIFF_OUTPUT.QCF DDARBY S:\STANDARDS\ENGLISH STANDARDS (.PRF)\2328-1.PRF GO-RD6

STATE	PROJECT NUMBER	SHEET NO.	TOTAL SHEETS
GA.			

DIMENSIONS - WINGS AND PARAPETS

SAME FOR ALL DEPTHS OF FILL

75° SKEW

CLEAR SPAN	CLEAR HEIGHT		WING A: E BARS ½"DIA. AT 12"C. TO C.							WING A: F BARS ½"DIA. AT 12"C. TO C.					PARAPET K - ½"DIA. SINGLE	PARAPET K - ½"DIA. DOUBLE	PARAPET K - ½"DIA. TRIPLE
4′	5′	NUMBER	4	4	4	4	4	4	2	8	2	2	2	2	4		
		LENGTH	8′-3″	7′-7″	7′-0″	6′-4″	5′-8″	5′-0″	4′-9″	11′-10″	10′-9″	7′-7″	4′-6″	2′-3″	6′-9″		
3′	2′	NUMBER	4	4	4	2				6	2	2			4		
		LENGTH	5′-3″	4′-7″	3′-10″	3′-6″				6′-4″	4′-3″	2′-3″			5′-9″		
	2′-6″	NUMBER	4	4	4	4				6	2	2			4	4	4
		LENGTH	5′-9″	5′-2″	4′-6″	3′-10″				7′-7″	6′-3″	3′-1″			5′-9″	9′-5″	13′-1″
	3′	NUMBER	4	4	4	4	2			6	2	2	2		4	4	4
		LENGTH	6′-3″	5′-8″	5′-1″	4′-5″	4′-1″			8′-7″	7′-11″	4′-9″	2′-3″		5′-9″	9′-5″	13′-1″
4′	2′-6″	NUMBER	4	4	4	4				6	2	2			4	4	4
		LENGTH	5′-9″	5′-2″	4′-6″	3′-10″				7′-7″	6′-3″	3′-1″			6′-9″	11′-5″	16′-1″
	3′	NUMBER	4	4	4	4	2			6	2	2	2		4	4	4
		LENGTH	6′-3″	5′-8″	5′-1″	4′-5″	4′-1″			8′-7″	7′-11″	4′-9″	2′-3″		6′-9″	11′-5″	16′-1″
	4′	NUMBER	4	4	4	4	4	2		8	2	2	2		4	4	4
		LENGTH	7′-3″	6′-8″	6′-0″	5′-4″	4′-8″	4′-4″		10′-1″	7′-8″	4′-7″	2′-3″		6′-9″	11′-7″	16′-5″
5′	2′-6″	NUMBER	4	4	4	4				6	2	2			4	4	4
		LENGTH	5′-9″	5′-2″	4′-6″	3′-10″				7′-7″	6′-3″	3′-1″			7′-9″	13′-5″	19′-1″
	3′	NUMBER	4	4	4	4	2			6	2	2	2		4	4	4
		LENGTH	6′-3″	5′-8″	5′-1″	4′-5″	4′-1″			8′-7″	7′-11″	4′-9″	2′-3″		7′-9″	13′-5″	19′-1″
	4′	NUMBER	4	4	4	4	4	2		8	2	2	2		4	4	4
		LENGTH	7′-3″	6′-8″	6′-0″	5′-4″	4′-8″	4′-4″		10′-1″	7′-8″	4′-7″	2′-3″		7′-9″	13′-7″	19′-5″
	5′	NUMBER	4	4	4	4	4	4	2	8	2	2	2	2	4	4	4
		LENGTH	8′-3″	7′-7″	7′-0″	6′-4″	5′-8″	5′-0″	4′-9″	11′-10″	10′-9″	7′-7″	4′-6″	2′-3″	7′-9″	13′-7″	19′-5″
6′	3′	NUMBER	4	4	4	4	2			6	2	2	2		4	4	4
		LENGTH	6′-3″	5′-8″	5′-1″	4′-5″	4′-1″			8′-7″	7′-11″	4′-9″	2′-3″		8′-9″	15′-7″	22′-5″
	4′	NUMBER	4	4	4	4	4	2		8	2	2	2		4	4	4
		LENGTH	7′-3″	6′-8″	6′-0″	5′-4″	4′-8″	4′-4″		10′-1″	7′-8″	4′-7″	2′-3″		8′-9″	15′-7″	22′-7″
	5′	NUMBER	4	4	4	4	4	4	2	8	2	2	2	2	4	4	4
		LENGTH	8′-3″	7′-7″	7′-0″	6′-4″	5′-8″	5′-0″	4′-9″	11′-10″	10′-9″	7′-7″	4′-6″	2′-3″	8′-9″	15′-9″	22′-9″
	6′	NUMBER	4	4	4	4	4	4		10	2	2	2	2	4	4	4
		LENGTH	9′-4″	8′-8″	8′-0″	7′-4″	6′-8″	6′-0″	5′-4″	13′-7″	10′-8″	7′-9″	4′-10″	2′-3″	8′-9″	15′-9″	22′-9″

60° SKEW

CLEAR SPAN	CLEAR HEIGHT		WING B: E BARS ½"DIA. AT 12"C. TO C.								WING B: F BARS ½"DIA. AT 12"C. TO C.							PARAPET K - ½"DIA. SINGLE	PARAPET K - ½"DIA. DOUBLE	PARAPET K - ½"DIA. TRIPLE	PARAPET L - 5/8"DIA. SINGLE	PARAPET L - 5/8"DIA. DOUBLE	PARAPET L - 5/8"DIA. TRIPLE
4′	5′	NUMBER	4	4	4	4	4	4	4	2	6	2	2	2	2	2		4			6		
		LENGTH	8′-3″	7′-8″	6′-11″	6′-3″	5′-7″	4′-11″	4′-3″	3′-11″	14′-7″	13′-4″	10′-4″	7′-5″	4′-6″	2′-3″		7′-6″			6′-2″		
3′	2′	NUMBER	4	4	4	4					4	2	2	2				4			4		
		LENGTH	5′-3″	4′-6″	3′-9″	3′-0″					7′-7″	6′-8″	4′-1″	2′-3″				6′-0″			4′-8″		
	2′-6″	NUMBER	4	4	4	4	4				4	2	2	2				4	4	4	4	4	4
		LENGTH	5′-9″	5′-1″	4′-4″	3′-8″	2′-11″				9′-1″	8′-6″	5′-7″	2′-10″				6′-0″	10′-0″	14′-2″	4′-8″	8′-8″	12′-9″
	3′	NUMBER	4	4	4	4	4	2			6	2	2	2				4	4	4	4	4	4
		LENGTH	6′-3″	5′-7″	4′-11″	4′-3″	3′-6″	3′-2″			10′-1″	7′-3″	4′-4″	2′-3″				6′-0″	10′-0″	14′-2″	4′-8″	8′-8″	12′-9″
4′	2′-6″	NUMBER	4	4	4	4	4				4	2	2	2				4	4	4	6	6	6
		LENGTH	5′-9″	5′-1″	4′-4″	3′-8″	2′-11″				9′-1″	8′-6″	5′-7″	2′-10″				7′-4″	12′-6″	17′-8″	6′-0″	11′-2″	16′-4″
	3′	NUMBER	4	4	4	4	4	2			6	2	2	2				4	4	4	6	6	6
		LENGTH	6′-3″	5′-7″	4′-11″	4′-3″	3′-6″	3′-2″			10′-1″	7′-3″	4′-4″	2′-3″				7′-4″	12′-6″	17′-8″	6′-0″	11′-2″	16′-4″
	4′	NUMBER	4	4	4	4	4	4	2		6	2	2	2	2			4	4	4	6	6	6
		LENGTH	7′-3″	6′-7″	5′-11″	5′-2″	4′-6″	3′-10″	3′-5″		12′-1″	10′-0″	7′-2″	4′-3″	2′-3″			7′-6″	12′-10″	18′-4″	6′-2″	11′-7″	16′-11″
5′	2′-6″	NUMBER	4	4	4	4	4				4	2	2	2				4	4	4	8	8	8
		LENGTH	5′-9″	5′-1″	4′-4″	3′-8″	2′-11″				9′-1″	8′-6″	5′-7″	2′-10″				8′-4″	14′-8″	21′-0″	7′-1″	13′-5″	19′-9″
	3′	NUMBER	4	4	4	4	4	2			6	2	2	2				4	4	4	8	8	8
		LENGTH	6′-3″	5′-2″	4′-11″	4′-3″	3′-6″	3′-2′			10′-1″	7′-3″	4′-4″	2′-3″				8′-4″	14′-8″	21′-0″	7′-1″	13′-5″	19′-9″
	4′	NUMBER	4	4	4	4	4	4	2		6	2	2	2	2			4	4	4	8	8	8
		LENGTH	7′-3″	6′-7″	5′-11″	5′-2″	4′-6″	3′-10″	3′-5″		12′-1″	10′-0″	7′-2″	4′-3″	2′-3″			8′-6″	15′-0″	21′-8″	7′-4″	13′-10″	20′-4″
	5′	NUMBER	4	4	4	4	4	4	4	2	6	2	2	2	2	2		4	4	4	8	8	8
		LENGTH	8′-3″	7′-8″	6′-11″	6′-3″	5′-7″	4′-11″	4′-3″	3′-11″	14′-7″	13′-4″	10′-4″	7′-5″	4′-6″	2′-3″		8′-6″	15′-0″	21′-8″	7′-4″	13′-10″	20′-4″
6′	3′	NUMBER	4	4	4	4	2				6	2	2	2				4	4	4	10	10	10
		LENGTH	6′-3″	5′-7″	4′-11″	4′-3″	3′-6″	3′-2″			10′-1″	7′-3″	4′-4″	2′-3″				9′-7″	17′-3″	24′-9″	8′-2″	15′-9″	23′-4″
	4′	NUMBER	4	4	4	4	4	2			6	2	2	2	2			4	4	4	10	10	10
		LENGTH	7′-3″	6′-7″	5′-11″	5′-2″	4′-6″	3′-10″	3′-5′		12′-1″	10′-0″	7′-2″	4′-3″	2′-3″			9′-7″	17′-4″	25′-2″	8′-4″	16′-0″	23′-8″
	5′	NUMBER	4	4	4	4	4	4	4	2	6	2	2	2	2	2		4	4	4	10	10	10
		LENGTH	8′-3″	7′-7″	7′-0″	6′-4″	5′-8″	5′-0″	4′-9″	3′-11″	14′-7″	13′-4″	10′-4″	7′-5″	4′-6″	2′-3″		9′-9″	17′-7″	25′-5″	8′-6″	16′-4″	24′-1″
	6′	NUMBER	4	4	4	4	4	4	4	2	6	2	2	2	2	2	2	4	4	4	10	10	10
		LENGTH	9′-3″	8′-8″	8′-0″	7′-3″	6′-7″	5′-11″	5′-2″	4′-6″	16′-7″	16′-0″	13′-2″	10′-3″	7′-5″	4′-6″	2′-3″	9′-9″	17′-7″	25′-5″	8′-6″	16′-4″	24′-1″

DIMENSIONS - WINGWALLS AND PARAPETS

SAME FOR ALL DEPTHS OF FILL

CLEAR SPAN	CLEAR HEIGHT	SINGLES - DOUBLES - TRIPLES 75° SKEW M	75° SKEW W2	75° SKEW Z	60° SKEW M	60° SKEW W2	60° SKEW Z	45° SKEW M	45° SKEW W2	45° SKEW Z	SINGLES 75° RI	SINGLES 75° R2	SINGLES 60° RI	SINGLES 60° R2	SINGLES 45° RI	SINGLES 45° R2	DOUBLES 75° RI	DOUBLES 75° R2	DOUBLES 60° RI	DOUBLES 60° R2	DOUBLES 45° RI	DOUBLES 45° R2	TRIPLES 75° RI	TRIPLES 75° R2	TRIPLES 60° RI	TRIPLES 60° R2	TRIPLES 45° RI	TRIPLES 45° R2	FOR ALL SKEWS N	FOR ALL SKEWS W4	FOR ALL SKEWS H	CLEAR HEIGHT	CLEAR SPAN
4′	5′	10′-9″	2′-6″	1′-3″	13′-6″	1′-5″	1′-5″	17′-6″	1′-11″	1′-6″	3′-9″	3′-4″	4′-0″	3′-0″	5′-3″	4′-11″													8′-6″	2′-9″	SAME AS SHOWN ON GEORGIA STANDARDS NO 2321 AND NO 2325	5′	4′
3′	2′	5′-3″	1′-1″	1′-3″	6′-6″	0′-6″	1′-3″	9′-0″	0′-9″	1′-6″	3′-3″	2′-10″	3′-4″	3′-0″	4′-6″	4′-0″													4′-0″	1′-3″		2′	3′
	2′-6″	6′-6″	1′-5″	1′-3″	8′-0″	0′-8″	1′-3″	10′-6″	1′-0½″	1′-6″	3′-3″	2′-10″	3′-4″	3′-0″	4′-6″	4′-0″	5′-1″	4′-8″	5′-4″	5′-0″	7′-0″	6′-6″	6′-11″	6′-6″	7′-5″	7′-1″	9′-5″	8′-11″	5′-0″	1′-6″		2′-6″	
	3′	7′-6″	1′-8″	1′-3″	9′-0″	0′-10½″	1′-3″	12′-0″	1′-3″	1′-6″	3′-3″	2′-10″	3′-4″	3′-0″	4′-6″	4′-0″	5′-1″	4′-8″	5′-4″	5′-0″	7′-0″	6′-6″	6′-11″	6′-6″	7′-5″	7′-1″	9′-5″	8′-11″	5′-9″	1′-9″		3′	
4′	2′-6″	6′-6″	1′-5″	1′-3″	8′-0″	0′-8″	1′-3″	10′-6″	1′-0½″	1′-6″	3′-9″	3′-4″	4′-0″	3′-8″	5′-3″	4′-8″	6′-1″	5′-8″	6′-7″	6′-3″	8′-5″	7′-10″	8′-5″	8′-0″	9′-2″	8′-10″	11′-7″	11′-0″	5′-0″	1′-6″		2′-6″	4′
	3′	7′-6″	1′-8″	1′-3″	9′-0″	0′-10½″	1′-3″	12′-0″	1′-3″	1′-6″	3′-9″	3′-4″	4′-0″	3′-8″	5′-3″	4′-8″	6′-1″	5′-8″	6′-7″	6′-3″	8′-5″	7′-10″	8′-5″	8′-0″	9′-2″	8′-10″	11′-7″	11′-0″	5′-9″	1′-9″		3′	
	4′	9′-0″	2′-1″	1′-3″	11′-0″	1′-2″	1′-3″	14′-6″	1′-7″	1′-6″	3′-9″	3′-4″	4′-0″	3′-10″	5′-3″	4′-11″	6′-2″	5′-9″	6′-8″	6′-6″	8′-7″	8′-3″	8′-7″	8′-2″	9′-5″	9′-3″	11′-10″	11′-6″	7′-0″	2′-3″		4′	
5′	2′-6″	6′-6″	1′-5″	1′-3″	8′-0″	0′-8″	1′-3″	10′-6″	1′-0½″	1′-6″	4′-3″	3′-10″	4′-6″	4′-2″	5′-11″	5′-4″	7′-1″	6′-8″	7′-8″	7′-4″	9′-10″	9′-3″	9′-11″	9′-6″	10′-10″	10′-6″	13′-8″	13′-1″	5′-0″	1′-6″		2′-6″	5′
	3′	7′-6″	1′-8″	1′-3″	9′-0″	0′-10½″	1′-3″	12′-0″	1′-3″	1′-6″	4′-3″	3′-10″	4′-6″	4′-2″	5′-11″	5′-4″	7′-1″	6′-8″	7′-8″	7′-4″	9′-10″	9′-3″	9′-11″	9′-6″	10′-10″	10′-6″	13′-8″	13′-1″	5′-9″	1′-9″		3′	
	4′	9′-0″	2′-1″	1′-3″	11′-0″	1′-2″	1′-3″	14′-6″	1′-7″	1′-6″	4′-3″	3′-10″	4′-6″	4′-4″	5′-11″	5′-7″	7′-2″	6′-9″	7′-9″	7′-7″	9′-11″	9′-7″	10′-1″	9′-8″	11′-1″	10′-11″	13′-11″	13′-7″	7′-0″	2′-3″		4′	
	5′	10′-9″	2′-6″	1′-3″	13′-6″	1′-5″	1′-3″	17′-6″	1′-11″	1′-6″	4′-3″	3′-10″	4′-6″	4′-4″	5′-11″	5′-7″	7′-2″	6′-9″	7′-9″	7′-7″	9′-11″	9′-7″	10′-1″	9′-8″	11′-1″	10′-11″	13′-11″	13′-7″	8′-6″	2′-9″		5′	
6′	3′	7′-6″	1′-8″	1′-3″	9′-0″	0′-10½″	1′-3″	12′-0″	1′-3″	1′-6″	4′-9″	4′-4″	5′-1″	4′-10″	6′-8″	6′-3″	8′-2″	7′-9″	8′-11″	8′-8″	11′-4″	10′-11″	11′-7″	11′-2″	12′-8″	12′-5″	16′-0″	15′-7″	5′-9″	1′-9″		3′	6′
	4′	9′-0″	2′-1″	1′-3″	11′-0″	1′-2″	1′-3″	14′-6″	1′-7″	1′-6″	4′-9″	4′-4″	5′-1″	4′-10″	6′-8″	6′-4″	8′-2″	7′-9″	8′-11″	8′-8″	11′-5″	11′-1″	11′-8″	11′-3″	12′-10″	12′-8″	16′-1″	15′-8″	7′-0″	2′-3″		4′	
	5′	10′-9″	2′-6″	1′-3″	13′-6″	1′-5″	1′-3″	17′-6″	1′-11″	1′-6″	4′-9″	4′-4″	5′-1″	5′-0″	6′-8″	6′-6″	8′-3″	7′-10″	9′-0″	8′-11″	11′-5″	11′-3″	11′-9″	11′-4″	12′-11″	12′-10″	16′-2″	16′-0″	8′-6″	2′-9″		5′	
	6′	12′-6″	2′-11″	1′-3″	15′-6″	1′-8″	1′-3″	20′-0″	2′-3″	1′-6″	4′-9″	4′-4″	5′-1″	5′-0″	6′-8″	6′-6″	8′-3″	7′-10″	9′-0″	8′-11″	11′-5″	11′-3″	11′-9″	11′-4″	12′-11″	12′-10″	16′-2″	16′-0″	9′-9″	3′-3″		6′	

NOTE- W1 AND W2 ARE DIMENSIONS FOR WINGS A, B, AND C. W3 AND W4 ARE FOR WING D.

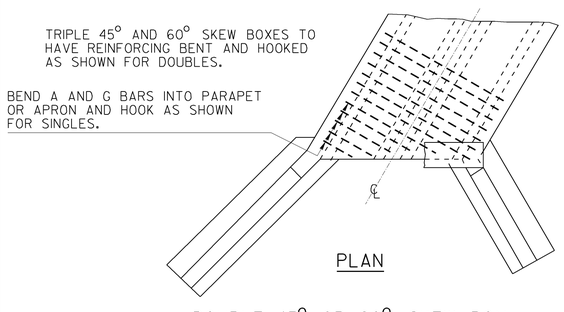

PLAN

DOUBLE 45° OR 60° SKEW BOX

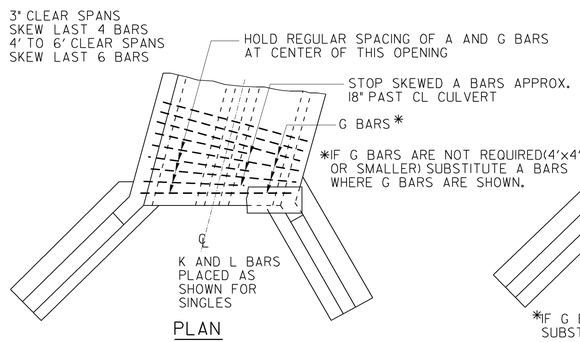

PLAN

DOUBLE 75° SKEW BOX

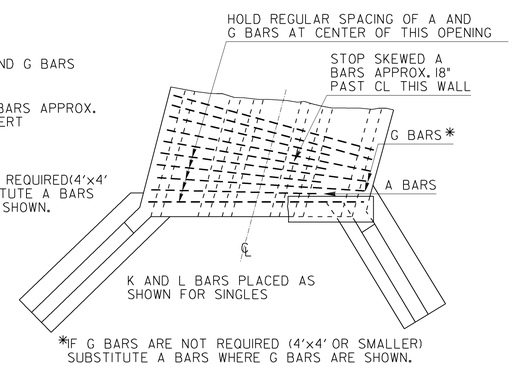

PLAN

TRIPLE 75° SKEW BOX

⚠ QUANTITITES-FOR WINGWALLS AND PARAPETS, SEE GEORGIA STANDARD NO. 2331.

QUANTITIES FOR BARREL TO REMAIN AS SHOWN ON GEORGIA STANDARD NO. 2321 AND NO. 2325 (OR SPECIAL DESIGNS WHEN SPECIFIED).

DESIGN DATA

LOADING-TYPICAL HS 20-44 AND/OR MILITARY LOADING

DATE | REVISION | BY

DEPARTMENT OF TRANSPORTATION
STATE OF GEORGIA

STANDARD
REINFORCED CONCRETE BOX CULVERTS SINGLE 3′ X 2′ TO TRIPLE 6′ X 6′ FOR 75°, 60°, AND 45° SKEWS

NO SCALE

REV. & REDR. NOV., 2001

DES. ____ DRW. ____ TRA. ____ CHK. ____

(SUBMITTED) James A. Kerr
STATE ROAD & AIRPORT DESIGN ENGINEER
(APPROVED) Paul L. Liddy
CHIEF ENGINEER

NUMBER 2328
SHEET 1 OF 3

3/23/2004 1:29:28 PM \\GDOT-DSN1\GOPLOT\QCF\GO_TIFF_OUTPUT.QCF DDARBY S:\STANDARDS\ENGLISH STANDARDS (.PRF)\2328-1.PRF