8/7/03 1:25:24 PM \\GDOT-DSN1\GOPLOT\OCF\go_Tiff_Output.ocf darbyd M:\David\send to website\tempforchangetotif\2326-2.prf GO-RD6

STATE	PROJECT NUMBER	SHEET NO.	TOTAL SHEETS
GA.			

WINGWALLS AND PARAPETS

DIMENSIONS

DOUBLES AND TRIPLES	CLEAR SPAN	CLEAR HEIGHT	DESIGN NO. 1 H	DESIGN NO. 1 W1	DESIGN NO. 2 H	DESIGN NO. 2 W1	FOR ALL DESIGNS W2	M	R DOUBLE	R TRIPLE	X
	7′	4′	5′-3″	3′-1½″	5′-5″	3′-3½″	2′-1½″	9′-0″	17′-0″	24′-10″	0
		5′	6′-3″	3′-8½″	6′-5″	3′-10½″	2′-6½″	10′-6″	17′-4″	25′-2″	0
		6′	7′-3″	4′-4″	7′-5″	4′-6″	2′-11″	12′-0″	17′-4″	25′-2″	0
		7′	8′-3½″	4′-11½″	8′-5½″	5′-1½″	3′-4″	13′-6″	17′-8″	25′-6″	0
	8′	4′	5′-4″	3′-0½″	5′-6″	3′-2½″	2′-3½″	9′-0″	19′-0″	27′-10″	0
		5′	6′-4″	3′-7½″	6′-6½″	3′-10″	2′-8½″	10′-6″	19′-4″	28′-2″	0
		6′	7′-4″	4′-3″	7′-6½″	4′-5½″	3′-1″	12′-0″	19′-4″	28′-2″	0
		7′	8′-4″	4′-10″	8′-6½″	5′-0½″	3′-6″	13′-6″	19′-8″	28′-6″	0
		8′	9′-4½″	5′-5½″	9′-6½″	5′-7½″	3′-11″	15′-0″	19′-10″	28′-10″	1′-0″
	9′	4′	5′-5″	3′-2″	5′-7½″	3′-4½″	2′-3″	9′-6″	21′-0″	30′-10″	0
		5′	6′-5″	3′-9″	6′-7½″	3′-11½″	2′-8″	11′-0″	21′-4″	31′-2″	0
		6′	7′-5″	4′-4″	7′-7½″	4′-6½″	3′-1″	12′-6″	21′-4″	31′-2″	0
		7′	8′-5″	4′-11½″	8′-8″	5′-2½″	3′-5½″	14′-0″	21′-8″	31′-6″	0
		8′	9′-5½″	5′-7″	9′-8″	5′-9½″	3′-10½″	15′-6″	21′-10″	31′-10″	1′-0″
		9′	10′-5½″	6′-0″	10′-8″	6′-2½″	4′-5½″	16′-6″	22′-0″	32′-0″	1′-6″
		10′	11′-5½″	6′-7″	11′-8½″	6′-9″	4′-10½″	18′-0″	22′-4″	32′-4″	2′-0″

REINFORCING STEEL FOR 4 WINGWALLS & 2 PARAPETS

CLEAR SPAN	CLEAR HEIGHT	SIZE		"E" BARS AT 12″ C. TO C.										"F" BARS AT ½″ DIA. AT 12″ C. TO C.						"J" BARS ¾″ DIA. AT 12″ C. TO C. IN TOP AND BOTTOM							K⅝″ DIA. DOUBLE	K⅝″ DIA. TRIPLE
7′	4′	⅝″	NUMBER	8	8	8	8	8						20	4	4	4										10	10
			DIA. LENGTH	7′-7″	6′-10″	6′-2″	5′-6″	4′-10″						9′-8″	7′-7″	4′-8″	1′-9″										16′-8″	24′-6″
	5′	⅝″	NUMBER	8	8	8	8	8	8					20	4	4	4	4									10	10
			DIA. LENGTH	8′-7″	7′-10″	7′-2″	6′-5″	5′-9″	5′-0″					11′-2″	10′-4″	7′-5″	4′-7″	1′-9″									17′-0″	24′-10″
	6′	⅝″	NUMBER	8	8	8	8	8	8	4				24	4	4	4	4									10	10
			DIA. LENGTH	9′-7″	8′-10″	8′-1″	7′-5″	6′-8″	6′-0″	5′-7″				12′-8″	10′-1″	7′-4″	4′-7″	1′-9″									17′-0″	24′-10″
	7′	⅝″	NUMBER	8	8	8	8	8	8	8	4			24	4	4	4	4	4								10	10
			DIA. LENGTH	10′-7″	9′-10″	9′-1″	8′-5″	7′-8″	6′-11″	6′-3″	5′-10″			14′-2″	12′-9″	10′-0″	7′-3″	4′-6″	1′-9″								17′-4″	25′-2″
8′	4′	⅝″	NUMBER	8	8	8	8	8						20	4	4	4										10	10
			DIA. LENGTH	7′-8″	7′-0″	6′-3″	5′-8″	5′-0″						9′-8″	8′-0″	5′-0″	2′-0″										18′-8″	27′-6″
	5′	⅝″	NUMBER	8	8	8	8	8	8					20	4	4	4	4									10	10
			DIA. LENGTH	8′-8″	7′-11″	7′-3″	6′-7″	5′-11″	5′-2″					11′-2″	10′-9″	7′-10″	4′-11″	2′-0″									19′-0″	27′-10″
	6′	⅝″	NUMBER	8	8	8	8	8	8	4				24	4	4	4	4									10	10
			DIA. LENGTH	9′-8″	8′-11″	8′-3″	7′-6″	6′-10″	6′-1″	5′-9″				12′-8″	10′-6″	7′-8″	4′-10″	2′-0″									19′-0″	27′-10″
	7′	⅝″	NUMBER	8	8	8	8	8	8	8	4			24	4	4	4	4	4								10	10
			DIA. LENGTH	10′-8″	9′-11″	9′-3″	8′-6″	7′-10″	7′-1″	6′-4″	6′-0″			14′-2″	13′-2″	10′-4″	7′-7″	4′-9″	2′-0″								19′-4″	28′-2″
	8′	⅞″	NUMBER	8	8	8	8	8	8	8	8			28	4	4	4	4	4	24	24	24	24	32			10	10
			DIA. LENGTH	12′-10″	11′-11″	11′-0″	10′-2″	9′-4″	8′-5″	7′-7″	6′-8″			15′-8″	13′-1″	10′-4″	7′-6″	4′-10″	2′-0″	4′-10″	4′-7″	4′-4″	4′-1″	3′-10″			19′-6″	28′-6″
9′	4′	⅝″	NUMBER	8	8	8	8	8	4					20	4	4	4										10	10
			DIA. LENGTH	7′-9″	7′-1″	6′-5″	5′-9″	5′-1″	4′-9″					10′-2″	8′-4″	5′-4″	2′-4″										20′-8″	30′-6″
	5′	⅝″	NUMBER	8	8	8	8	8	8					20	4	4	4	4									10	10
			DIA. LENGTH	8′-9″	8′-1″	7′-4″	6′-8″	6′-0″	5′-4″					11′-8″	11′-2″	8′-2″	5′-3″	2′-3″									21′-0″	30′-10″
	6′	⅝″	NUMBER	8	8	8	8	8	8					24	4	4	4	4									10	10
			DIA. LENGTH	9′-9″	9′-0″	8′-4″	7′-8″	7′-0″	6′-4″	5′-7″				13′-2″	10′-11″	8′-1″	5′-2″	2′-3″									21′-0″	30′-10″
	7′	⅝″	NUMBER	8	8	8	8	8	8	8	4			24	4	4	4	4	4								10	10
			DIA. LENGTH	10′-9″	10′-0″	9′-4″	8′-8″	7′-11″	7′-3″	6′-6″	6′-2″			14′-8″	13′-7″	10′-8″	7′-11″	5′-1″	2′-3″								21′-4″	31′-2″
	8′	⅞″	NUMBER	8	8	8	8	8	8	8	8	4		28	4	4	4	4	4	24	24	24	28	28			10	10
			DIA. LENGTH	12′-11″	12′-0″	11′-2″	10′-4″	9′-6″	8′-7″	7′-9″	6′-11″	6′-5″		16′-2″	13′-5″	10′-4″	7′-10″	5′-1″	2′-3″	4′-10″	4′-7″	4′-4″	4′-1″	3′-10″			21′-6″	31′-6″
	9′	⅞″	NUMBER	8	8	8	8	8	8	8	8	8		28	4	4	4	4	4	16	24	16	24	24	40		10	10
			DIA. LENGTH	14′-4″	13′-4″	12′-5″	11′-6″	10′-8″	9′-10″	8′-10″	7′-11″	7′-0″		17′-2″	16′-0″	13′-4″	10′-6″	7′-9″	5′-0″	2′-3″	5′-4″	5′-1″	4′-10″	4′-7″	4′-4″	3′-10″	21′-8″	31′-8″
	10′	⅞″	NUMBER	8	8	8	8	8	8	8	8	8	8	32	4	4	4	4	4	4	24	32	16	16	16	16	40	10	10
			DIA. LENGTH	15′-10″	14′-10″	13′-11″	12′-11″	12′-0″	11′-1″	10′-1″	9′-3″	8′-3″	7′-4″	18′-11″	16′-3″	13′-5″	10′-9″	7′-11″	5′-2″	2′-6″	5′-7″	5′-4″	5′-1″	4′-10″	4′-7″	4′-4″	3′-10″	22′-0″	32′-0″

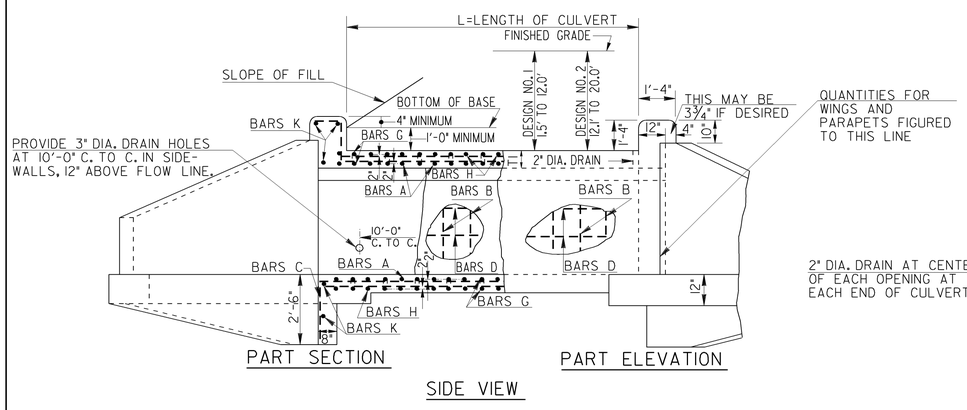

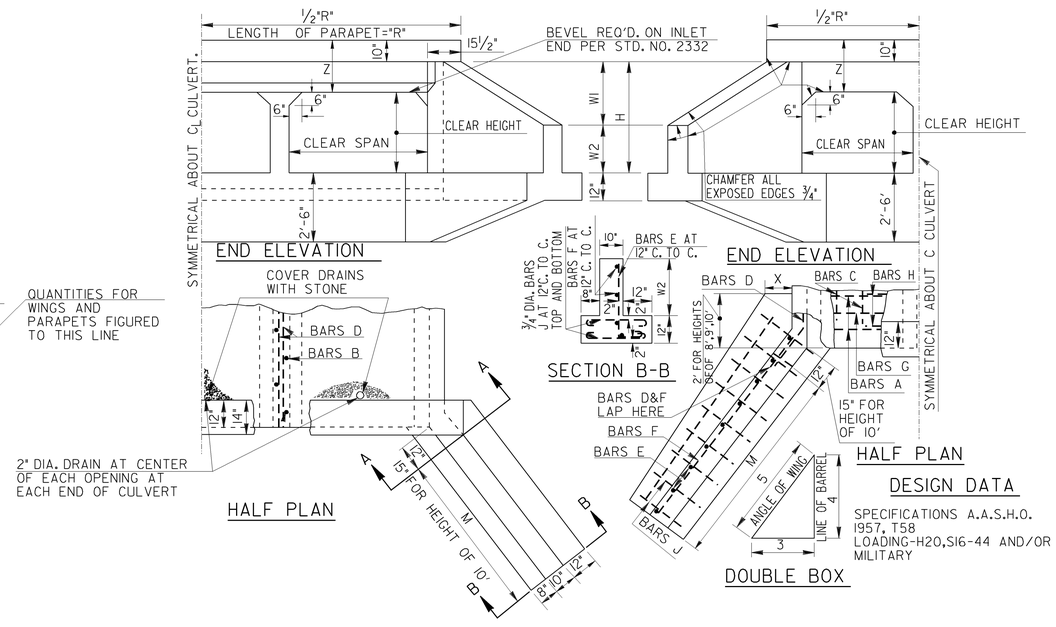

DESIGN DATA

SPECIFICATIONS A.A.S.H.O. 1957, T58
LOADING-H20,S16-44 AND/OR MILITARY

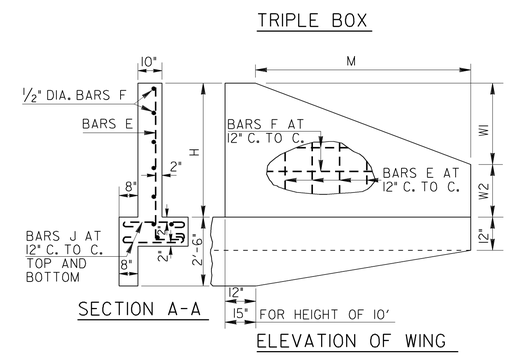

DATE	DEPARTMENT OF TRANSPORTATION STATE OF GEORGIA	
REVISION	STANDARD REINFORCED CONCRETE BOX CULVERTS DOUBLE 7′ X 4′ TO TRIPLE 9′ X 10′ FOR DEPTHS OF FILL UP TO 20 FEET	
	NO SCALE	REV. & REDR. NOV., 2001
BY	DES. ____ (SUBMITTED) STATE ROAD & AIRPORT DESIGN ENGR. DRW. ____ TRA. ____ (APPROVED) CHIEF ENGINEER CHK. ____	NUMBER 2326 SHEET 2 OF 2

8/7/03 1:25:24 PM \\GDOT-DSN1\GOPLOT\OCF\go_Tiff_Output.ocf darbyd M:\David\send to website\tempforchangetotif\2326-2.prf